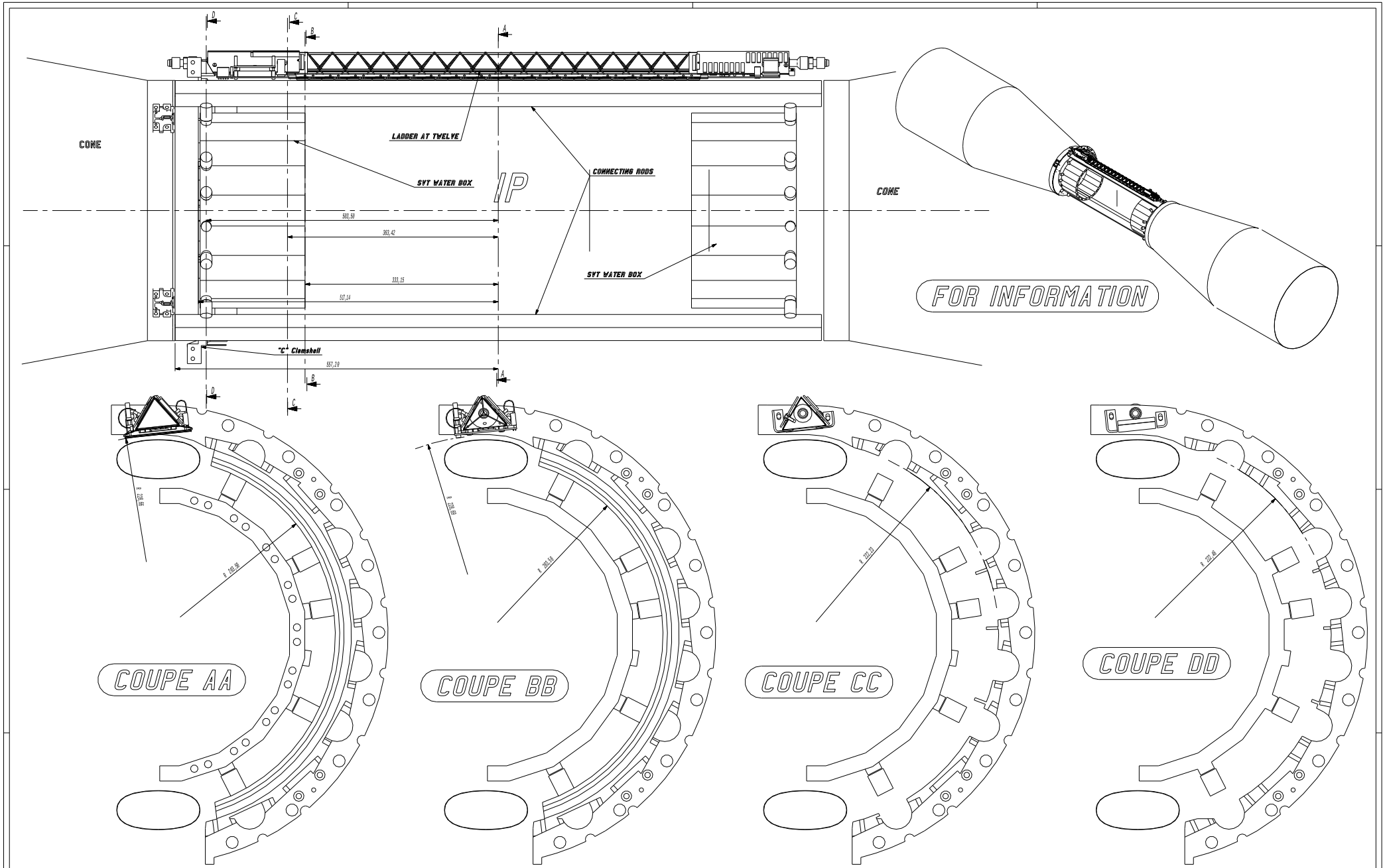

BASE DE DONNEES :		SSD,ETUDSTAR			
TRAITEMENT :	/	PROTECTION :	/		
MATIERE :	/	TOLERANCES GENERALES	/	AVIGOSITE GENERALE	/

STAR
SSD
SSD,POSITIONING

Indice	Date	Modifications	Dr.ed
Dessiné G.Guillaux	Date 17.07.02	SCRM	
Ech. /	Q 240DET148		Indice

SUBATECH
INSPIRON
UNIVERSITE

ECOLE DES MINES 4 rue Alfred Kastler
La Chantrerie 44070 NANTES Cedex 03
Tel 51 85 81 00 -Fax 51 85 84 79